Technisches Datenblatt

Produktmerkmale

Kühlschrank 113 l, Glastür Türen, Edelstahl		
Modell	**SAP -Code**	00039846
DNR 200 GS	**Eine Gruppe von Artikeln - Web**	Kühl- und Gefrierschränke

- Kammervolumen [l]: 113
- Mindestvorrichtungstemperatur [° C]: 2
- Maximale Gerätetemperatur [° C]: 10
- Isolationsdicke [MM]: 70
- Steuertyp: digital
- Innenbeleuchtung: Ja
- Türschloss: Ja
- Öffnung des Geräts: beidseitig
- Automatisches Auftauen: Ja
- Jährlicher Energieverbrauch [KWH]: 263

SAP -Code	00039846	**Bruttovolumen [M3]**	0.399
Netzbreite [MM]	595	**Nettovolumen [M3]**	0.321
Nettentiefe [MM]	650	**Mindestvorrichtungstem-peratur [° C]**	2
Nettohöhe [MM]	830	**Maximale Gerätetem-peratur [° C]**	10
Nettogewicht / kg]	42.00	**Kältemittel**	R600a
Power Electric [KW]	0.063	**Gerätegeräusch**	51,2-52,3
Wird geladen	230 V / 1N - 50 Hz	**Belastungskapazität [kg]**	30
Energieklasse	A+	**Kältemittelgewicht [g]**	35.00
Kammervolumen [l]	113	**Klimaklasse**	4

tel.: +420 381 582 284
e-mail: rmgastro@rmgastro.com
web: www.rmgastro.com

Technisches Datenblatt

Technische Zeichnung

Kühlschrank 113 l, Glastür Türen, Edelstahl		
Modell	**SAP -Code**	00039846
DNR 200 GS	**Eine Gruppe von Artikeln - Web**	Kühl- und Gefrierschränke

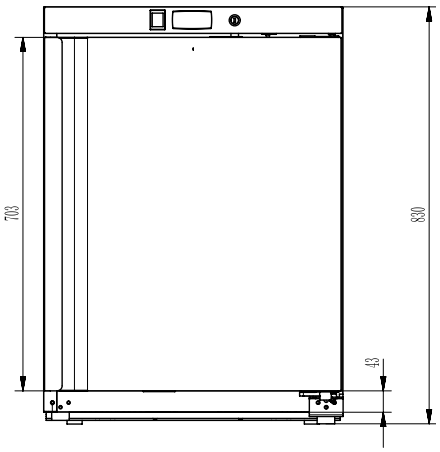

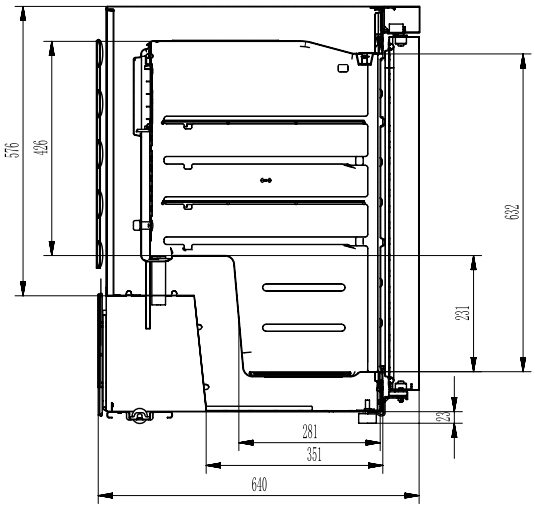

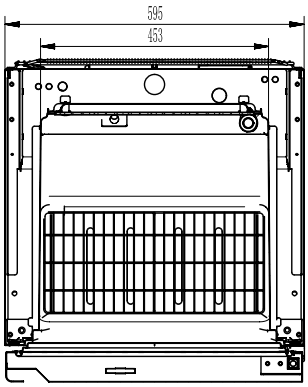

tel.: +420 381 582 284
e-mail: rmgastro@rmgastro.com
web: www.rmgastro.com

Technisches Datenblatt

Produkt Vorteile

Kühlschrank 113 l, Glastür Türen, Edelstahl		
Modell	**SAP -Code**	00039846
DNR 200 GS	**Eine Gruppe von Artikeln - Web**	Kühl- und Gefrierschränke

1

Energieklasse A+ – niedriger jährlicher Energieverbrauch 263 kWh

Sehr energieeffizienter Betrieb

- Niedrigere Energiekosten

2

Isolierung 70 mm

Starke PU-Isolierung, geringere Wärmeverluste

- Geringerer Energieverbrauch und stabile Innentemperatur auch bei höherer Umgebungstemperatur (bis 38 °C)

3

Automatische Abtauung

Minimaler Eingriff durch das Personal

- Spart Personalzeit und sorgt für zuverlässigeren Betrieb

4

Geprägte Schubladen

GN-Behälter können ohne Roste eingesetzt werden

- Platzersparnis, bessere Ergonomie

5

Glastür

sichtbarer Inhalt

- Stromeinsparungen Energie, da der Bediener die Tür nicht so oft öffnen muss, um den Inhalt des Kühlschranks herauszufinden

tel.: +420 381 582 284
e-mail: rmgastro@rmgastro.com
web: www.rmgastro.com

Technisches Datenblatt

technische Parameter

Kühlschrank 113 l, Glastür Türen, Edelstahl		
Modell	**SAP -Code**	00039846
DNR 200 GS	**Eine Gruppe von Artikeln - Web**	Kühl- und Gefrierschränke

1. **SAP -Code:**
   00039846
2. **Netzbreite [MM]:**
   595
3. **Nettentiefe [MM]:**
   650
4. **Nettohöhe [MM]:**
   830
5. **Nettogewicht / kg]:**
   42.00
6. **Bruttobreite [MM]:**
   630
7. **Grobtiefe [MM]:**
   667
8. **Bruttohöhe [MM]:**
   950
9. **Bruttogewicht [kg]:**
   48.00
10. **Gerätetyp:**
    Elektrisches Gerät
11. **Power Electric [KW]:**
    0.063
12. **Wird geladen:**
    230 V / 1N - 50 Hz
13. **Energieklasse:**
    A+
14. **Kältemittel:**
    R600a
15. **Kühltyp:**
    statisch mit Ventilator
16. **Material:**
    Edelstahl
17. **Min Umgebungstemperatur [° C]:**
    0
18. **Maximale Umgebungstemperatur [° C]:**
    38
19. **Geräteeigenschaften 2:**
    kühlend
20. **Kammervolumen [l]:**
    113
21. **Bruttovolumen [M3]:**
    0.399
22. **Nettovolumen [M3]:**
    0.321
23. **Arbeitsplatzmaterial:**
    SS201
24. **Verstellbare Füße:**
    Ja
25. **Isolationsdicke [MM]:**
    70
26. **Öffnung des Geräts:**
    beidseitig
27. **Dichtung:**
    Ja
28. **Anzahl der Türen:**
    1

tel.: +420 381 582 284
e-mail: rmgastro@rmgastro.com
web: www.rmgastro.com

Technisches Datenblatt

technische Parameter

Kühlschrank 113 l, Glastür Türen, Edelstahl		
Modell	**SAP -Code**	00039846
DNR 200 GS	**Eine Gruppe von Artikeln - Web**	Kühl- und Gefrierschränke

29. Einheit:
Ja

30. Steuertyp:
digital

31. Türschloss:
Ja

32. Innenbeleuchtung:
Ja

33. Jährlicher Energieverbrauch [KWH]:
263

34. Mindestvorrichtungstemperatur [° C]:
2

35. Maximale Gerätetemperatur [° C]:
10

36. Automatisches Auftauen:
Ja

37. Zyklus Auftauen:
Nein

38. Gerätegeräusch:
51,2-52,3

39. Belastungskapazität [kg]:
30

40. Kältemittelgewicht [g]:
35.00

41. Anzahl der Gitter:
3

42. Gittergröße [mm x mm]:
479x405

43. Klimaklasse:
4

44. Querschnitt der Leiter CU [mm^2]:
0,5

tel.: +420 381 582 284
e-mail: rmgastro@rmgastro.com
web: www.rmgastro.com